BOSCHE
WÄGETECHNIK

Druckkraft Wägezelle *C36S*

Funktionen & Merkmale

- Material: Legierter Stahl
- Nennlast: 20 - 100 t
- Schutzklasse: IP66 - laserverschweißt
- Aufbau: Das Messelement ist laserverschweißt
- Lasteinleitung: Balliger Lasteinleitungsknopf / Auflage mit Zentrierung
- Besonders robust für den harten Dauereinsatz im industriellen Bereich
- Eichfähig nach OIML R60 bis 3000 D, Prüfscheinnummer: DK0199-R60-12.12

Anwendungsbereich:

- Behälterwaagen
- Silowaagen
- Bunkerwaagen
- Kraftmessung von Druckkraft in der Industrie

+49 (0) 5491.999.689.0
www.bosche.eu

BOSCHE
WÄGETECHNIK

Druckkraft Wägezelle *C36S*

Druckkraftwägezelle mit Vier-Säulen-Technik

Die C36S Wägezellen gehören zu den Mehrfach-Säulen Druckkraftwägezellen und eignen sich besonders für den Einsatz als Behälterwaagen oder Bunkerwaagen. Die Messelemente sind vier quadratische Säulen auf denen Dehnungsmessstreifen (DMS) appliziert sind. Durch diese spezielle Vier-Säulen-Technik ist die Wägezelle weitgehend unempfindlich gegen exzentrische Last. Durch die in Messrichtung zentrisch einwirkende Last werden die Federkörper und damit die kraftschlüssig aufgebrachten DMS elastisch verformt. Dies erzeugt eine der Belastung proportionale Messspannung. Die Druckstelze hat aufgrund der abgestimmten Radiengeometrien eine genau definierte selbstaufrichtende Funktion. Die Wägezelle C36S liefert auch im Langzeiteinsatz in rauer Industrieumgebung äußerst präzise und reproduzierbare Messergebnisse.

TECHNISCHE DETAILS

Genauigkeitsklasse nach OIML R 60		C3
Nennlast (E_{max})		20.000, 30.000, 40.000, 50.000, 100.000
Anzahl der Teilungswerte (n_{LC})		3000
Nennkennwert (C_n) / Kennwerttoleranz	mV/V	1,0 / ± 0,002 mV/V
Mindestvorlast (E_{min})		0
Grenzlast (E_L) **Bruchlast (E_d)**	% von Emax	150 250
Empfohlene Speisespannung (U_{ref}) **Maximal zulässige Speisespannung (B_U)**	V	5 - 12 15
Nullabgleich	% v. C_n	≤ ± 1
Eingangswiderstand (R_{LC}) bei Referenztemperatur **Ausgangswiderstand (R_O) bei Referenztemperatur**	Ω	650 ± 10 610 ± 3
Isolationswiderstand	MΩ	> 5 000
Nenntemperaturbereich (B_T)	°C	- 10 ... + 40
Schutzart nach (DIN 40.050 / EN 60529)		IP 66
Kabellänge		14 m
Werkstoff		Legierter Stahl

TECHNISCHE ZEICHNUNGEN

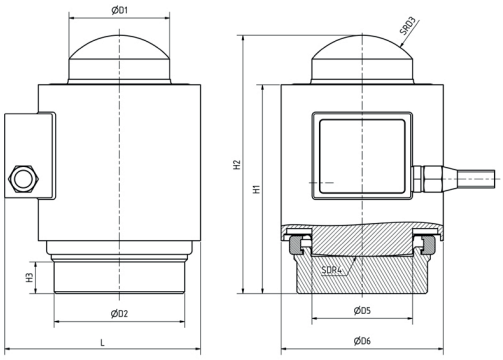

Load (t)	D1	D2	D3	D4	D5	D6	H1	H2	H3	L
20,25,30,50,60	54	70	35	220	54	87	112	138,5	17	105
75,100	76	105	50	300	76	120	167	200	37	137

Elektrischer Anschluss
4 -Leiter - Kabel

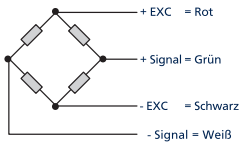

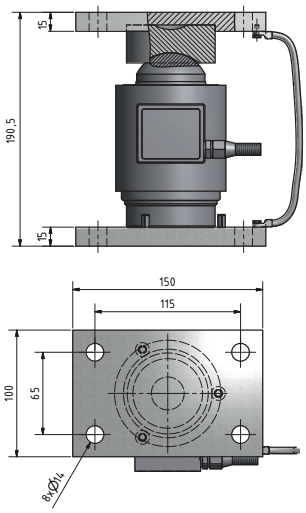

+49 (0) 5491.999.689.0
www.bosche.eu

BOSCHE GmbH & Co. KG
Reselager Rieden 3
49401 Damme