BOSCHE
WÄGETECHNIK

Wägemodul *K24N-MZ*

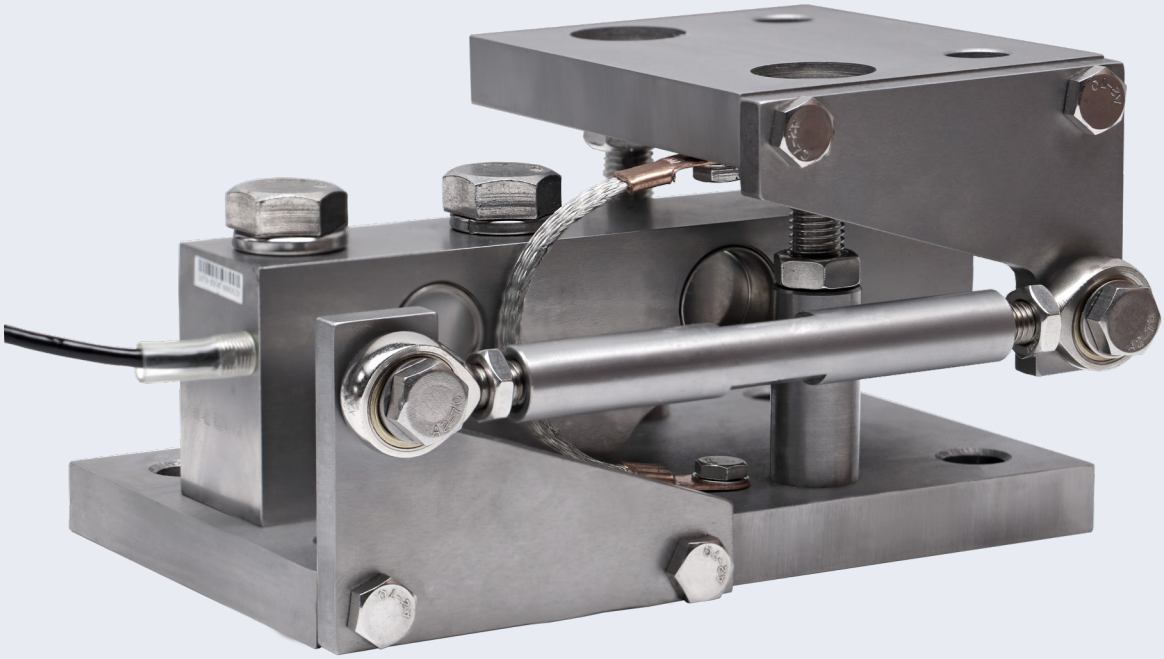

Funktionen & Merkmale

- Lastecke mit Abhebesicherung
- Material: Edelstahl
- Nennlast: 1.000 - 10.000 kg
- Eichfähig nach OIML R60 bis 3000D
- Laserverschweißt, Schutzklasse: IP68
- Aufbau: Das Messelement ist hermetisch gekapselt und ausgangsstromkalibriert
- Besonders robust für den harten Dauereinsatz im industriellen Bereich
- Krafteinleitung mittels Duchrgangsloch mit Senkung
- Kompatibel mit anderen Herstellern
- Optional Ex-Schutz Ausführungen nach ATEX

Anwendungsbereich:

- Tankwägung
- Behälterwaagen
- Silowaagen
- Big-Bag Waagen

+49 (0) 5491.999.689.0
www.bosche.eu

BOSCHE
WÄGETECHNIK

Wägemodul *K24N-MZ*

Eichfähige Scherstabwägezelle für Industriewaagen

Das Edelstahlwägemodul K24N-MZ wurde speziell für die Wägung von Behältern und Tanks entwickelt. Die Konstruktion mit Querlenker und einer integrierten Abhebevorrichtung ermöglicht einen sicheren Einsatz der Wägemodule auch bei starken horizontalen oder oszillierenden Kräften (z.B. bei Rührwerken). Die verstellbaren Lenker mit den Gelenkköpfen sollten bei der Montage möglichst spannungsfrei montiert werden, damit eine optimale Meßgenauigkeit erzielt werden kann.

TECHNISCHE ZEICHNUNGEN

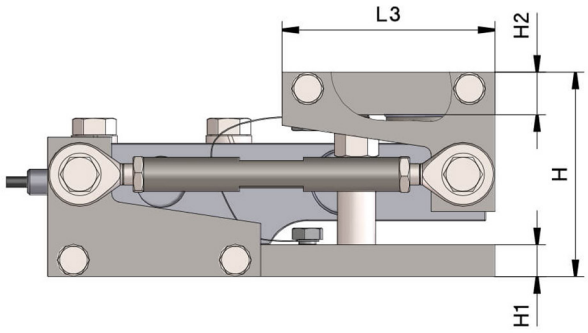

Elektrischer Anschluss
4 -Leiter - Kabel

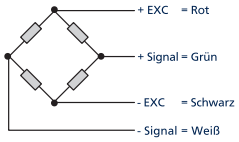

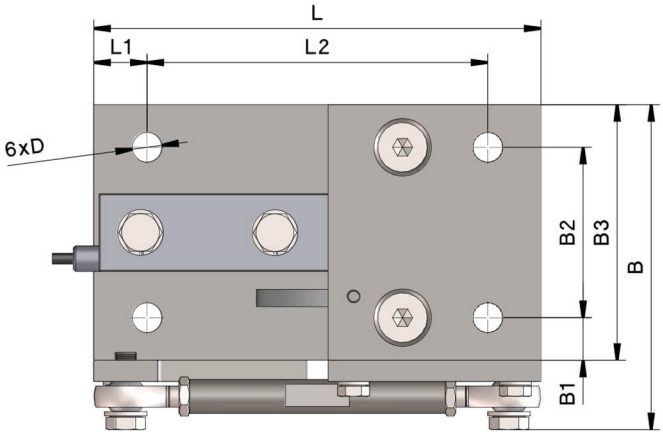

Nennlast, t	L	L1	L2	L3	D	B	B1	B2	B3	H	H1	H2
1, 2 t	210	25	160	100	14	153	20	80	120	96	15	20
5 t	250	25	200	120	18	186	25	100	150	138	20	20
10 t	260	25	210	130	18	195	25	100	150	153	20	30

Alle Angaben in mm I Technische Änderungen vorbehalten

+49 (0) 5491.999.689.0
www.bosche.eu

BOSCHE GmbH & Co. KG
Reselager Rieden 3
49401 Damme