BOSCHE
WÄGETECHNIK

Lastfuß *LF-K30*

LF-K30-02500

LF-K30-05000

LF-K30-10000

Funktionen & Merkmale

- Höhenverstellbarer Lastfuß für K30 Wägezellen
- Metrisches Gewinde: Höhenverstellbar durch Drehen des Lastfußes
- Krafteinleitung mit Kugelkopf
- Sehr einfache Montage
- Robuste und industriefeste Qualität aus legiertem Stahl oder Edelstahl

TECHNISCHE DETAILS

	D	H	H1	M
LF-K30-02500	62	85 mm	45 mm	M12x1,75
LF-K30-05000	62	107 mm	56 mm	M18x1,5
LF-K30-10000	80	134 mm	60 mm	M24x2

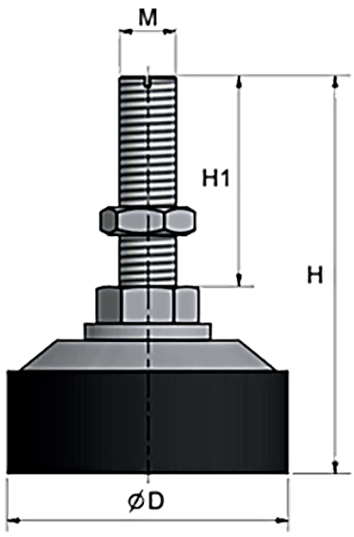

+49 (0) 5491.999.689.0
www.bosche.eu