BOSCHE
WÄGETECHNIK

Plattform-Wägezelle *H62N*

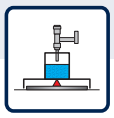

Funktionen & Merkmale

- Material: Edelstahl
- Nennlast: 10 kg - 200 kg
- Genauigkeitsklasse C3 oder C4 mit Y = 12.500 (optional 25.000)
- Eichfähig nach OIML R60 bis 3000D oder 4000D
- Aufbau: Das Messelement ist laserverweißt, Schutzklasse: IP68
- Kompensierte Ecklastfehler
- Max. Plattformgröße: 350 x 350 (10~20 kg) / 500 x 500 (50 kg) / 600 x 600 (100~200 kg)
- Besonders robust für den harten Dauereinsatz im industriellen Bereich
- Kompatibel mit anderen Herstellern

Anwendungsbereich:

- Waagen in der Lebensmittelindustrie
- Tischwaagen
- Kontrollwaagen in der Pharmaindustrie
- Band-, Hängebahn-, Dosierwaagen
- Verpackungsmaschinen

+49 (0) 5491.999.689.0
www.bosche.eu

BOSCHE
WÄGETECHNIK

Plattform-Wägezelle *H62N*

Single-Point Wägezelle aus Edelstahl

Die H62N sind Single-Point-Wägezellen mit parallelausgeführtem, zentralen Biegeauge aus rostfreien Edelstahl. Die vollverschweißte, hermetisch dichte Konstruktion aus Edelstahl prädistiniert diese Wägezelle für den Einsatz in rauen und nassen Umgebungsbedingungen (chemische Industrie, Lebensmittelindustrie usw.). Standardmäßig sind die H62N Wägezellen auf Ecklastempfindlichkeit geprüft und optimiert. So entstehen auch dann keine Messfehler, wenn die Plattform nur an einer Ecke belastet wird.
Die Wägezelle H62N ist eichfähig nach Genauigkeitsklasse C3 bis 3000D (optional in C4 mit 4000D) nach OIML R60 und ist auch in erhöhter Genauigkeit (Y=25.000) erhältlich. Dieser erhöhte Y-Wert ermöglicht den Bau von Zweibereichswaagen. Die Wägezelle ist laserverschweißt und erfüllt die Anforderungen der Schutzklasse IP66.

TECHNISCHE DETAILS

Genauigkeitsklasse nach OIML R 60		C3 (optional C4)
Nennlast (E_{max})	kg	10, 20, 50, 100, 200
Anzahl der Teilungswerte (n_{LC})		3000 (4000)
Nennkennwert (C_n) / Kennwerttoleranz	mV/V	2,0 ± 0,2
Kennwert vom relativen Mindestteilungswert d. WZ (Y = Emax / vmin)	% von Emax	12.500 (optional 25.000)
Mindestvorlast (E_{min})		0
Grenzlast (E_L) **Bruchlast (E_d)**	% von Emax	200 300
Empfohlene Speisespannung (U_{ref}) **Maximal zulässige Speisespannung (B_U)**	V	5 - 15 15
Nullabgleich	% v. Cn	± 3
Eingangswiderstand (R_{LC}) bei Referenztemperatur **Ausgangswiderstand (R_O) bei Referenztemperatur**	Ω	1100 ± 50 960 ± 50
Isolationswiderstand	MΩ	> 5.000
Nenntemperaturbereich (B_T)	°C	- 10 ... + 40
Schutzart nach (DIN 40.050 / EN 60529)		IP 68
Kapselung		Kunststoffverguss
Kabellänge		6 m
Werkstoff		Edelstahl

TECHNISCHE ZEICHNUNGEN

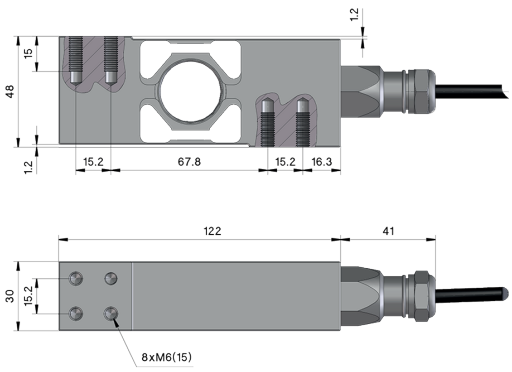

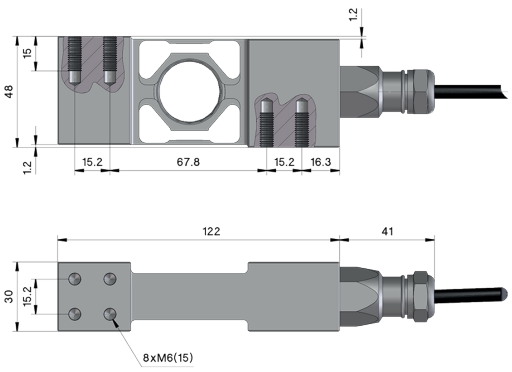

Elektrischer Anschluss
4 -Leiter - Kabel

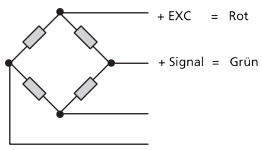

+49 (0) 5491.999.689.0
www.bosche.eu

BOSCHE GmbH & Co. KG
Reselager Rieden 3
49401 Damme