BOSCHE
WÄGETECHNIK

Wägemodul *V50MF*

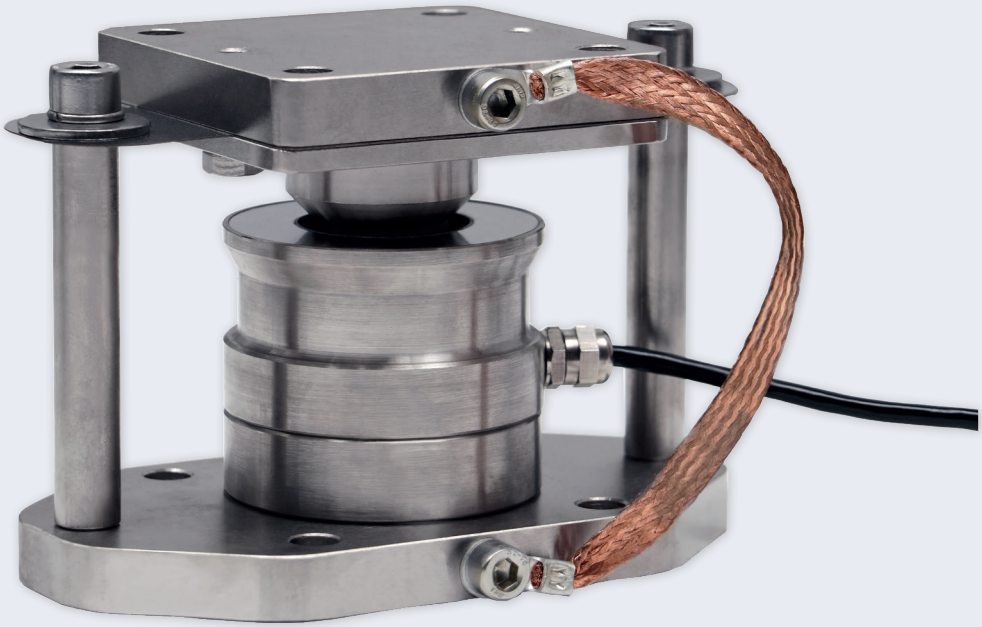

Funktionen & Merkmale

- Wiegeeinheit mit Ringtorsions-Wägezelle
- Wägezelle aus legiertem Stahl, laserverschweißt
- Nennlast: 10.000 kg - 150.000 kg
- Besonders robust – Für den harten Dauereinsatz im industriellen Bereich
- Geringe Konstruktionshöhe der Ringtorsions-Wägezelle
- Begrenzte Abhebesperre

Anwendungsbereich:

- Maschinenwaagen
- Cargowaagen
- Silo- und Tankwägung
- Behälterwaagen
- Coilwaagen
- Schwerlastwaagen
- Kraftmessungen in der Prozessindustrie.

+49 (0) 5491.999.689.0
www.bosche.eu

BOSCHE
WÄGETECHNIK

Wägemodul *V50MF*

Einbaumodul für Ringtorsions-Wägezellen mit begrenzter Abhebesperre.
Für Nennlasten 10 t bis 150 t pro Modul.

Das Wägemodul für V50S Ringtorsions-Wägezellen wird zur Messung von Lasten in den verschiedensten Industrieanwendungen verwendet.
Die Last wird über das Kopfdruckstück optimal immer zentrisch in den Krafteinleitungknopf der Wägezelle eingeleitet. Die Kopfplatte wird über eine Blattfeder mit Befestigungslaschen gelagert und sorgt für eine begrenzte Abhebesperre. Die Wägezelle ist gefertigt aus hochwertigem legiertem Werkzeugstahl, laserverschweißt und erfüllt die Anforderungen der Schutzklasse IP66.

TECHNISCHE DETAILS

Last	L	L1/B	L2/B1	H	H1	H2	D
V50S-MF-022t	175	100	75	120	15	18	Ø 11
V50S-MF-033t	220	120	90	150	15	22	Ø 13
V50S-MF-047t	290	165	130	167	15	22	Ø 17
V50S-MF-068t	290	165	130	177	15	22	Ø 17
V50S-MF-100t	345	195	150	213	20	28,5	Ø 22
V50S-MF-150t	345	195	150	223	20	28,5	Ø 22

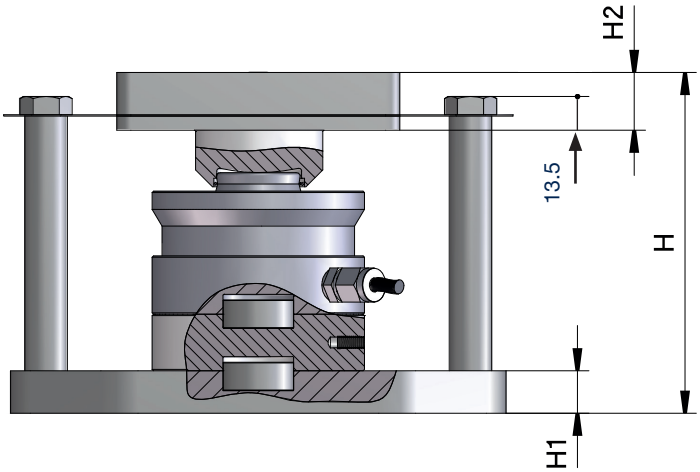

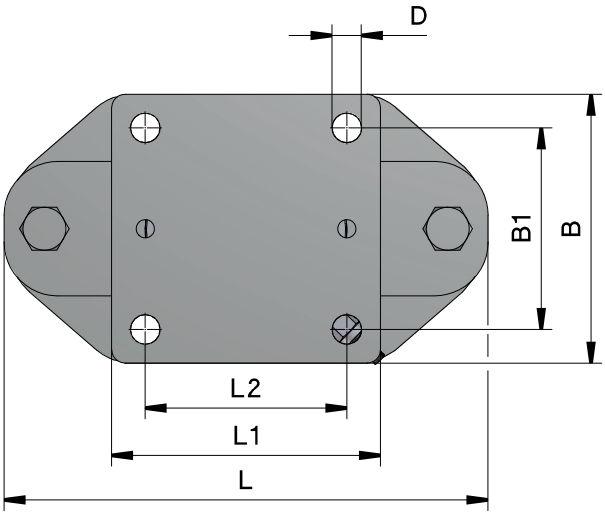

+49 (0) 5491.999.689.0
www.bosche.eu

BOSCHE GmbH & Co. KG
Reselager Rieden 3
49401 Damme