BOSCHE
WÄGETECHNIK

Feinwaage *FWK*

Funktionen & Merkmale

- Eichfähige Ausführung gemäß Genauigkeitsklasse III
- Plattform aus Edelstahl
- Wägebereich 600g / 1500 g / 3000 g / 6000 g
- Funktionen:
  - Zero
  - Tare
  - Einfache Stückzählung
  - Prozentbestimmung mit Kapazitätsanzeige
- LCD-Anzeige mit einstellbarer Hintergrundbeleuchtung
- Einstellbare automatische Abschaltung
- Kompakte Maße: Handlich und platzsparend
- Libelle und Fußschrauben zum exakten Nivellieren der Waage serienmäßig
- Windschutzgehäuse inklusive (nur bei 1500 g und 3000 g)
- Stromversorgung: Netzanschluss, optional Akku
- Opional DAkkS Kalibrierschein

+49 (0) 5491.999.689.0
www.bosche.eu

BOSCHE
WÄGETECHNIK

Feinwaage *FWK*

Schnell, präzise und leicht zu bedienen
Die multifunktionelle Feinwaage FWK mit Eichzulassung wurde speziell für einfache Anwendungen im Labor, in Schulen und in der Industrie entwickelt.

Aufstellung
Eine eingebaute Wasserwaage und vier höhenverstellbare Füße ermöglichen es, die Feinwaage problemlos an wechselnden Standorten aufzustellen. Durch die kompakten Maße kann die Präzisionswaage vorteilhaft plaziert werden.

Komfortable Bedienung
Die benutzerfreundliche Oberfläche ermöglicht es auch wenig erfahrenem Personal und Schülern, die Laborwaage FWK zu bedienen. Alle Hauptfunktionen haben eine eigene Taste auf dem Bedienfeld.

Stromversorgung und Schnittstellen
Die Waage wird serienmäßig für den Netzbetrieb geliefert (Netzstecker inklusive). Über die optionale serielle RS-232 Datenschnittstelle können Gewichtsdaten an Drucker, Zweitanzeigen oder PC's übertragen werden. Übertragungskabel, externe Zweitanzeigen (geeignet für offene Verkaufsstellen) oder Drucker sind als Zubehör verfügbar.

Robuste Konstruktion
Die direkte Krafteinleitung in eine DMS Wägezelle ermöglicht eine hohe Auflösung und hochpräzises Wiegen und Zählen. Durch eine Edelstahlplattform mit einem robusten Kunststoffgehäuse und einer wasserdichten Folientastatur kann ein optimaler Schutz der Feinwaage garantiert werden (IP54).

TECHNISCHE DETAILS

Typ	Wägeplatte	Wägebereich, Max	Ablesbarkeit, d	Linearität
Präzisionswaage FWK 1200	120 mm Ø	1500 g	0,01 g	± 0,03 g
Präzisionswaage FWK 3000	120 mm Ø	3000 g	0,02 g	± 0,03 g
Präzisionswaage FWK 6000	155 x 145 mm	6000 g	0,05 g	± 0,15 g
Eichfähig	**Wägeplatte**	**Wägebereich, Max**	**Eichwert,e**	**Linearität**
Feinwaage FWK 600 M	120 mm Ø	600 g	0,1 g	± 0,02 g
Feinwaage FWK 6000 M	155 x 145 mm	6000 g	1 g	± 0,3 g

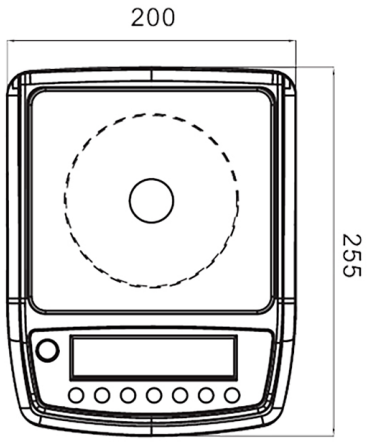

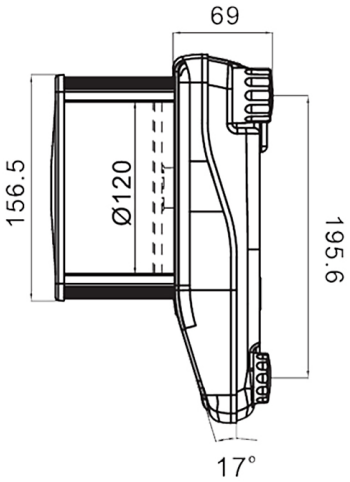

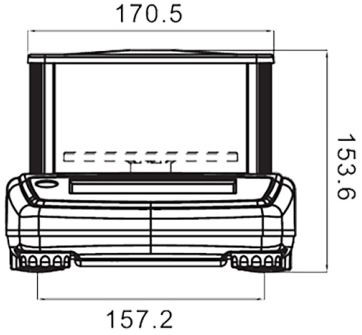

+49 (0) 5491.999.689.0
www.bosche.eu

BOSCHE GmbH & Co. KG
Reselager Rieden 3
49401 Damme