BOSCHE
WÄGETECHNIK

Plattform-Wägezelle *H50A*

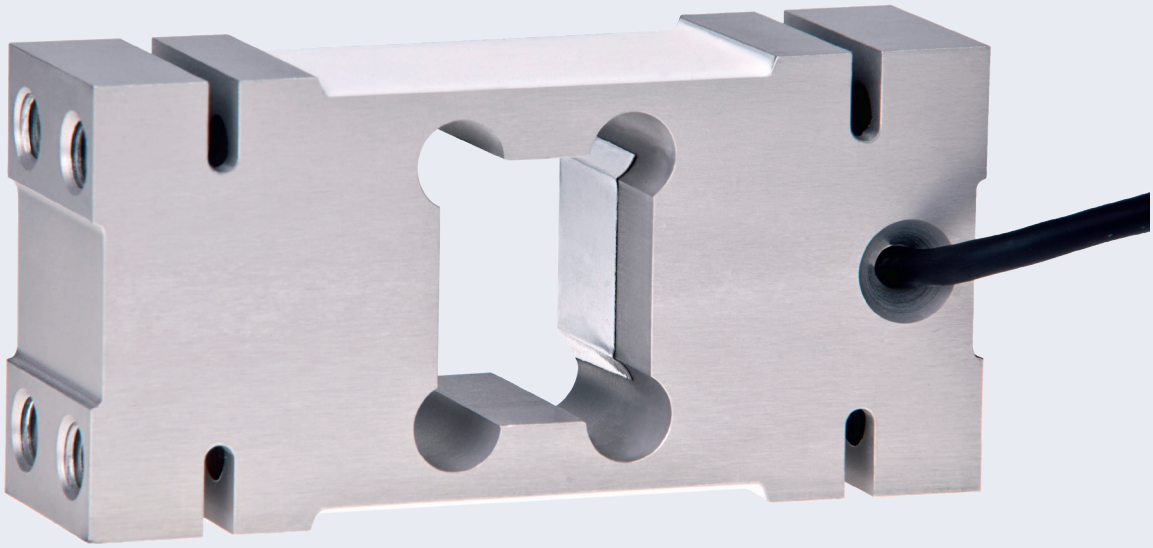

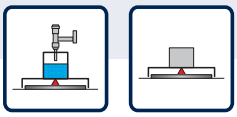

Funktionen & Merkmale

- Material: Aluminium
- Nennlast: 50-2.000 kg
- Schutzklasse: IP65
- Verdrehsteife und für seitliche Befestigung geeignete Konstruktion
- Max. Plattformgröße: 50-200 kg bis 600 x 600 mm; 250-500 kg bis 600 x 800 mm 750-2.000 kg bis 1.200 x 1.200 mm
- Aufbau: Das Messelement ist vergossen
- Zulassung: OIML R60 C3; Prüfscheinnummer: D09-06.10

Anwendungsbereich:

- Plattformwaagen
- Band-Dosierwaagen
- Abfüllwaagen
- Abfüllautomaten
- Kontrollwaagen
- Absackwaagen
- Hängebahnwaagen
- Verkaufswaagen

+49 (0) 5491.999.689.0
www.bosche.eu

BOSCHE
WÄGETECHNIK

Plattform-Wägezelle *H50A*

Robuste Wägezelle aus Aluminium

Die H50A ist eine Plattformwägezelle aus Aluminium. Sie eignet sich für Plattformwaagen mit einer Plattformgröße von bis zu 120 x 120 cm mit höheren Wägebereichen der Klasse III. Die Wägezelle H50A ist eichfähig bis 3000D nach OIML, R60, und liefert auch im Langzeiteinsatz äußerst präzise und reproduzierbare Messergebnisse. Die Wägezelle ist vergossen und erfüllt die Anforderungen der Schutzklasse IP65.

TECHNISCHE DETAILS

Genauigkeitsklasse nach OIML R 60		C3
Nennlast (E_{max})	kg	100, 150, 200, 250, 500, 750, 1.000, 2.000
Anzahl der Teilungswerte (n_{LC})		3000
Nennkennwert (C_n) / Kennwerttoleranz	mV/V	2,0 ± 0,2
Kennwert vom relativen Mindestteilungswert d. WZ (Y = Emax / vmin)	% von Emax	7.000
Mindestvorlast (E_{min})		0
Grenzlast (E_L) **Bruchlast (E_d)**	% von Emax	150 300
Empfohlene Speisespannung (U_{ref}) **Maximal zulässige Speisespannung (B_U)**	V	5 - 12 15
Nullabgleich	% v. Cn	± 2
Eingangswiderstand (R_{LC}) bei Referenztemperatur **Ausgangswiderstand (R_O) bei Referenztemperatur**	Ω	406 ± 6 350 ± 3
Isolationswiderstand	MΩ	> 5.000
Nenntemperaturbereich (B_T)	°C	- 10 ... + 40
Schutzart nach (DIN 40.050 / EN 60529)		IP 65
Kabellänge		3 m
Werkstoff		Aluminium

TECHNISCHE ZEICHNUNGEN

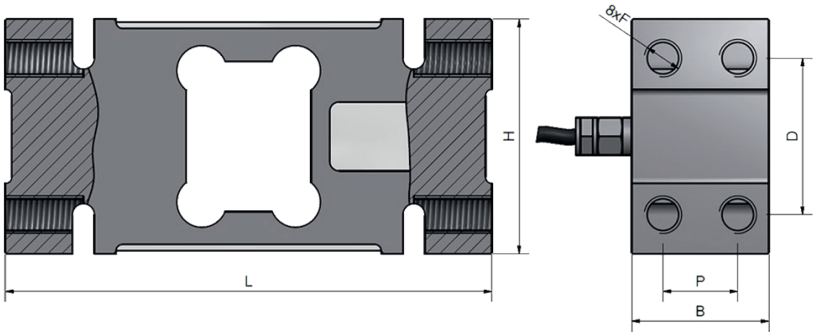

Last	L	H	B	P	D	F
50 - 200 kg	156	75	44	24	50	M12
250 - 500 kg	146	95	60	36	70	M12
750 - 2.000 kg	176	125	76	46	95	M16

Alle Angaben in mm I Technische Änderungen vorbehalten

Einbaubeispiel

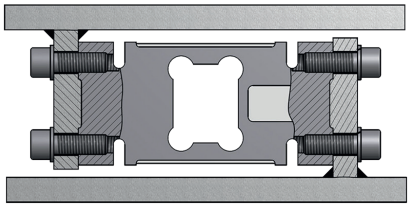

Elektrischer Anschluss
6-Leiter-Kabel

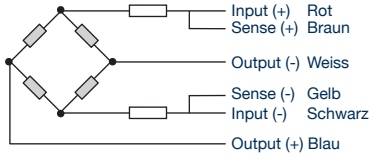

+49 (0) 5491.999.689.0
www.bosche.eu

BOSCHE GmbH & Co. KG
Reselager Rieden 3
49401 Damme