BOSCHE
WÄGETECHNIK

Hygienischer Lastfuß *LF-C23*

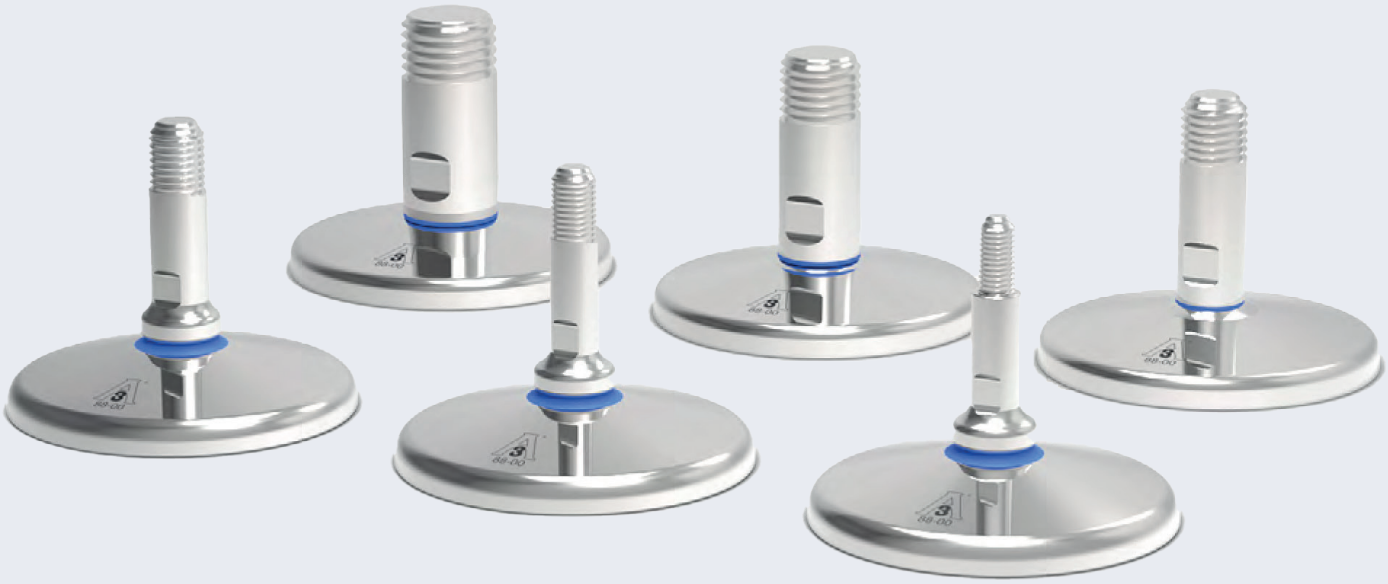

Funktionen & Merkmale

- Hygienische Lastfuß mit Dübelbefestigung
- Metrisches Gewinde: Höhenverstellbar durch Drehen des Lastfußes
- Sehr einfache Montage
- Robuste und industriefeste Qualität aus Edelstahl

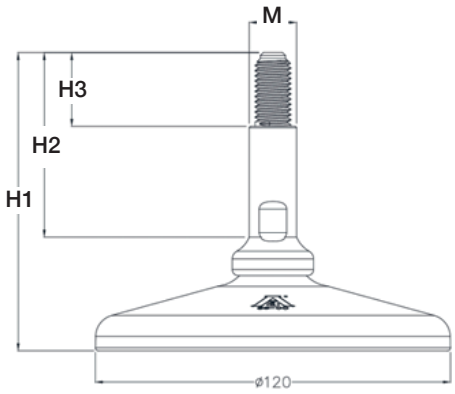

2t – 5t

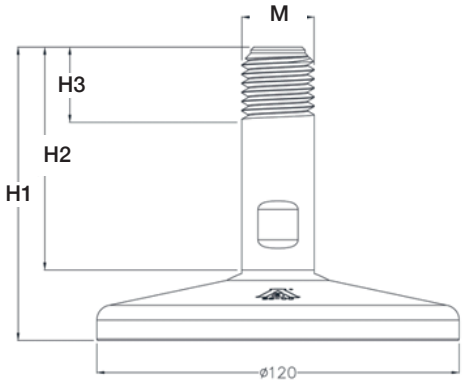

10t – 20t

TECHNISCHE DETAILS

	Wägebereich Ablesbarkeit	Ausführung	Ø M	H1	H2	H3
LF-C23N-M12-2t	2.000 kg	M12 Gewinde	16	101	62,5	25
LF-C23N-M16-5t	5.000 kg	M16 Gewinde	16	101	62,5	25
LF-C23N-M20-5t	5.000 kg	M20 Gewinde	20	101	62,5	25
LF-C23N-M24-10t	10.000 kg	M24 Gewinde	23,94	97	73,7	25
LF-C23N-M30-10t	10.000 kg	M30 Gewinde	30	97	73,7	25
LF-C23N-M36-20t	20.000 kg	M36 Gewinde	36	97	75,1	25

+49 (0) 5491.999.689.0
www.bosche.eu