BOSCHE
WÄGETECHNIK

Plattform-Wägezelle *H60N*

Funktionen & Merkmale

- Material: Edelstahl
- Nennlast: 250 kg - 1.250 kg
- Genauigkeitsklasse C3, Y = 15.000
- Eichfähig nach OIML R60 bis 3000D; Prüfscheinnummer: DK0199-R60-12.21
- Aufbau: Das Messelement ist laserverweißt, Schutzklasse: IP68
- Kompensierte Eckenlastfehler
- Max. Plattformgröße: 600 x 600 mm
- Besonders robust für den harten Dauereinsatz im industriellen Bereich
- Kompatibel mit anderen Herstellern

Anwendungsbereich:

- Waagen in der Lebensmittelindustrie,
- Wandwaagen,
- Plattformwaagen in der Chemieindustrie,
- bei Band-, Hängebahn-, Dosierwaagen und Anpressdruckmessungen in der Papierindustrie.

+49 (0) 5491.999.689.0
www.bosche.eu

BOSCHE
WÄGETECHNIK

Plattform-Wägezelle *H60N*

Robuste Wägezelle aus Aluminium

Die H60N sind Plattformwägezellen mit Parallelführung und zentralem Biegeauge aus rostfreiem Edelstahl. Durch die vollverschweißte Konstruktion eignen sie sich hervorragend für den Einsatz in in der chemischen Industrie, Lebensmittelindustrie und ähnlichen Industriezweigen. Standardmäßig sind die H60N Wägezellen auf Eckenlastempfindlichkeit geprüft und optimiert. So entstehen auch dann keine Messfehler, wenn die Plattform nur an einer Ecke belastet wird.

Die Wägezelle H60N ist eichfähig bis 3000D nach OIML, R60, und liefert auch im Langzeiteinsatz in rauer Industrieumgebung äußerst präzise und reproduzierbare Messergebnisse. Die Wägezelle ist laserverschweißt und erfüllt die Anforderungen der Schutzklasse IP68.

TECHNISCHE DETAILS

Genauigkeitsklasse nach OIML R 60		C3
Nennlast (E_{max})	kg	250, 500, 750, 1.000, 1.250
Anzahl der Teilungswerte (n_{LC})		3000
Nennkennwert (C_n) / Kennwerttoleranz	mV/V	2,0 ± 0,2
Kennwert vom relativen Mindestteilungswert d. WZ (Y = Emax / vmin)	% von Emax	15.000
Mindestvorlast (E_{min})		0
Grenzlast (E_L) **Bruchlast (E_d)**	% von Emax	150 300
Empfohlene Speisespannung (U_{ref}) **Maximal zulässige Speisespannung (B_U)**	V	5 - 12 15
Nullabgleich	% v. Cn	± 3
Eingangswiderstand (R_{LC}) bei Referenztemperatur **Ausgangswiderstand (R_O) bei Referenztemperatur**	Ω	400 ± 20 352 ± 3
Isolationswiderstand	MΩ	> 5.000
Nenntemperaturbereich (B_T)	°C	- 10 ... + 40
Schutzart nach (DIN 40.050 / EN 60529)		IP 68
Gebrauchstemperaturbereich (Btu):		- 30 ... + 70 °C
Kabellänge		6 m
Werkstoff		Edelstahl
Maximale Plattformgröße	mm	600 x 600

TECHNISCHE ZEICHNUNGEN

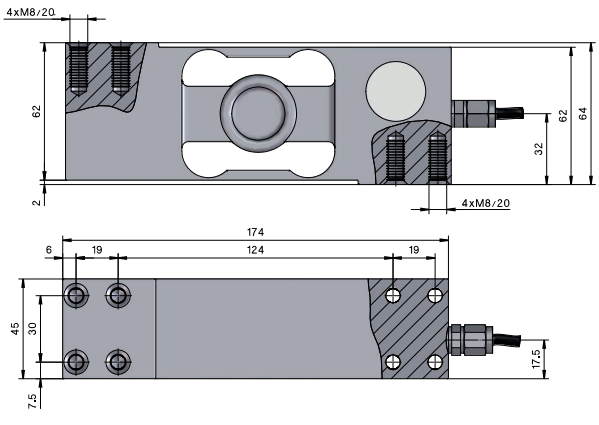

Einbaubeispiel

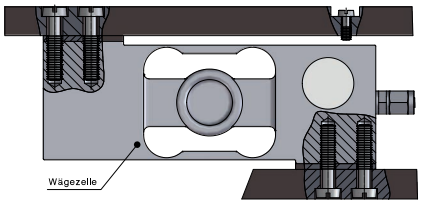

Elektrischer Anschluss
4 -Leiter - Kabel

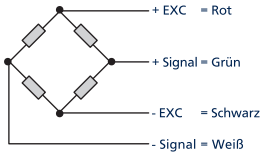

+49 (0) 5491.999.689.0
www.bosche.eu

BOSCHE GmbH & Co. KG
Reselager Rieden 3
49401 Damme