BOSCHE
WÄGETECHNIK

Plattform-Wägezelle *H40A*

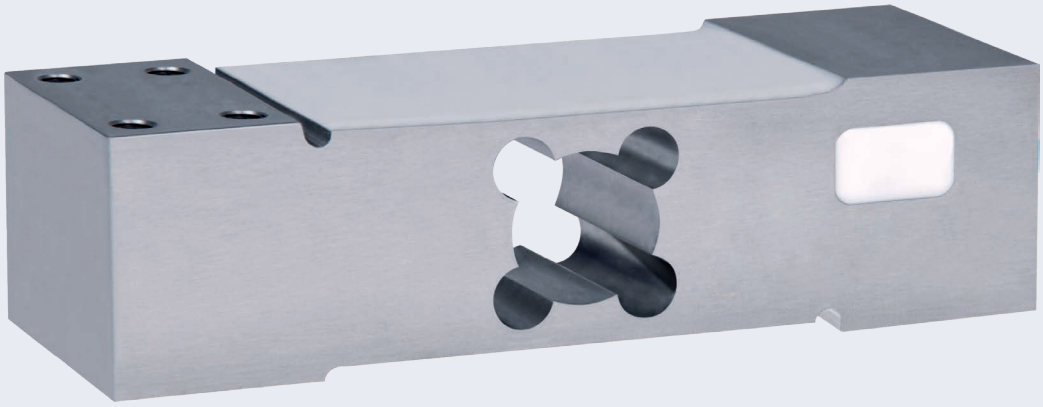

Funktionen & Merkmale

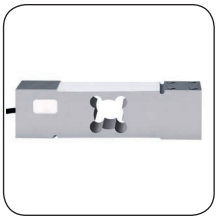

- Material: Aluminium
- Nennlast: 100-500 kg
- Genauigkeitsklasse bis C4 (C3 Standard, C4 auf Anfrage), Y=15.000
- Eichfähig nach OIML R60 bis 4000D, Prüfscheinnummer: DK0199-R60-12.19
- Aufbau: Das Messelement ist vergossen, Schutzklasse: IP65
- Kompensierte Eckenlastfehler
- Max. Plattformgröße: 500 x 500 mm
- Kompensierte Eckenlastfehler
- Besonders robust für den harten Dauereinsatz im industriellen Bereich
- Kompatibel mit anderen Herstellern

Anwendungsbereich:

- Tischwaagen
- Plattformwaagen
- Band-Dosierwaagen
- Abfüllwaagen
- Kontrollwaagen

+49 (0) 5491.999.689.0
www.bosche.eu

BOSCHE
WÄGETECHNIK

Plattform-Wägezelle *H40A*

Wägezelle für mittlere und größere Plattformwaagen

Die H40A ist eine Plattformwägezelle aus Aluminium. Sie eignet sich für mittlere und größere Plattformwaagen mit einer Wägezelle, sowie für Handelswaagen der Klasse III. Standardmäßig sind die H40A Wägezellen auf Eckenlastempfindlichkeit geprüft und optimiert. So entstehen auch dann keine Messfehler, wenn die Plattform nur in einer Ecke belastet wird.

Die Wägezelle H40A ist bis 4000D nach OIML, R60 eichfähig und liefert auch im Langzeiteinsatz äußerst präzise und reproduzierbare Messergebnisse. Der Federkörper der Wägezelle ist aus Aluminium, der Dehnungsmessstreifen ist vergossen, somit erfüllt sie die Anforderungen der Schutzklasse IP65.

TECHNISCHE DETAILS

Genauigkeitsklasse nach OIML R 60		C3 (optional C4)
Nennlast (E_{max})	kg	100, 150, 200, 300, 400, 500
Anzahl der Teilungswerte (n_{LC})		3000 (4000)
Nennkennwert (C_n) / Kennwerttoleranz	mV/V	2,0 ± 0,2
Kennwert vom relativen Mindestteilungswert d. WZ (Y = Emax / vmin)	% von Emax	15.000
Mindestvorlast (E_{min})		0
Grenzlast (E_L) **Bruchlast (E_d)**	% von Emax	150 300
Empfohlene Speisespannung (U_{ref}) **Maximal zulässige Speisespannung (B_U)**	V	5 - 12 15
Nullabgleich	% v. Cn	0,2
Eingangswiderstand (R_{LC}) bei Referenztemperatur **Ausgangswiderstand (R_O) bei Referenztemperatur**	Ω	404 ± 10 350 ± 3
Isolationswiderstand	MΩ	> 2.000
Nenntemperaturbereich (B_T)	°C	- 10 ... + 40
Schutzart nach (DIN 40.050 / EN 60529)		IP65
Gebrauchstemperaturbereich (Btu):		- 30 ... + 70 °C
Kabellänge		1,8 m
Werkstoff		Aluminium
Maximale Plattformgröße	mm	500 x 500

TECHNISCHE ZEICHNUNGEN

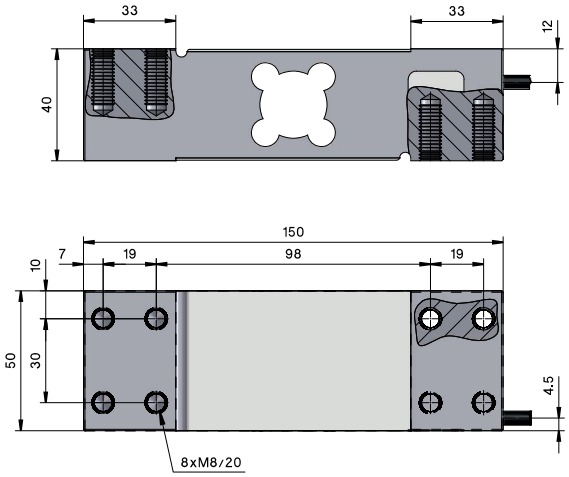

Einbaubeispiel

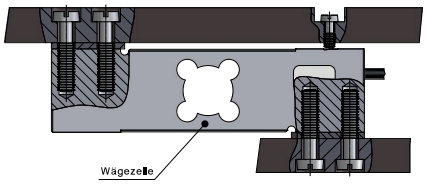

Elektrischer Anschluss
4 -Leiter - Kabel

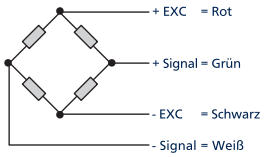

+49 (0) 5491.999.689.0
www.bosche.eu

BOSCHE GmbH & Co. KG
Reselager Rieden 3
49401 Damme